**Montage- und Betriebsanleitung für Zugöse**
(Funktionsmaße ähnlich VG 74 059)

Stand 06/2005

**Typ:** **Z-046**
**EG-Genehmigungszeichen:** **e4 00 - 2994**

## Kennwerte / Verwendungsbereich

Die Zugöse vom Typ Z-046 mit Schraubanschluss ist für Anhänger mit starren oder vertikal schwenkbaren Zugeinrichtungen geeignet. Die Zugöse hat folgende Kennwerte:

**Mehrachsanhänger** (mit vertikal schwenkbaren Zugeinrichtungen):

Zulässiger D-Wert: 190 kN

**Starrdeichselanhänger:**

| Kombinationen | I | II |
|---|---|---|
| Zulässiger Dc-Wert | 130 kN | 130 kN |
| Zulässiger V-Wert | 70 kN | 75 kN |
| Zulässige Stützlast am Kuppelpunkt | 1500 kg | 1000 kg |

Beim Betrieb des Anhängers dürfen die oben genannten Kennwertkombinationen nicht überschritten werden.
Die einzelnen Kennwerte lassen sich mit den nachstehenden Formeln überprüft.

D-Wert (keine Übertragung von Stützlasten): $D = g \times (T \times R) / (T + R)$ [kN]
Dc-Wert (Übertragung von Stützlasten): $Dc = g \times (T \times C) / (T + C)$ [kN]
V-Wert: $V = a \times (X^2 / L^2) \times C$ [kN]

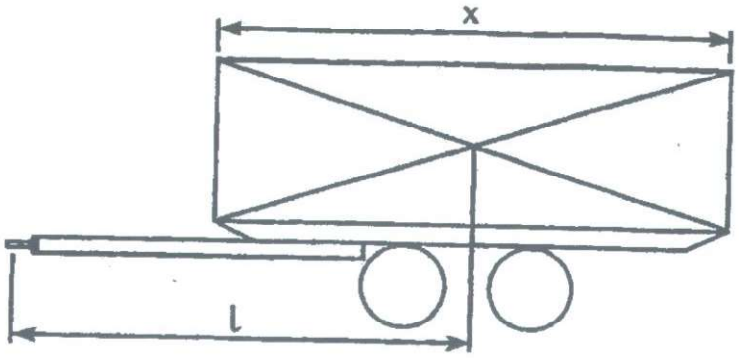


Abb. 1

Dabei ist:
- T = technisch zulässige Gesamtmasse des Zugfahrzeuges in t
- R = technisch zulässige Gesamtmasse des Anhängers in t
- C = Summe der Achslasten des mit der zulässigen Masse beladenen Zentralachsanhängers in t
- g = Erdbeschleunigung, angenommen werden 9,81 $m/s^2$
- a = 1,8 $m/s^2$ für Fahrzeuge mit Luftfederung oder vergleichb. Federung und 2,4 $m/s^2$ für Fahrzeuge mit anderen Federungen (z.B. Blattfederung)
- X = Länge der Ladefläche des Anhängers in m
- L = wirksame Zugdeichsellänge in m (Abstand zwischen Kuppelmittelpunkt und Mitte Achsaggregat)

RDW