Einbaumaß JSV Scharmüller
W295

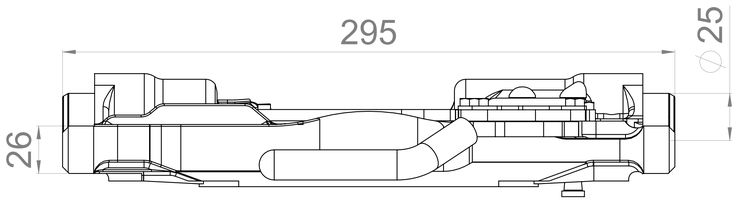

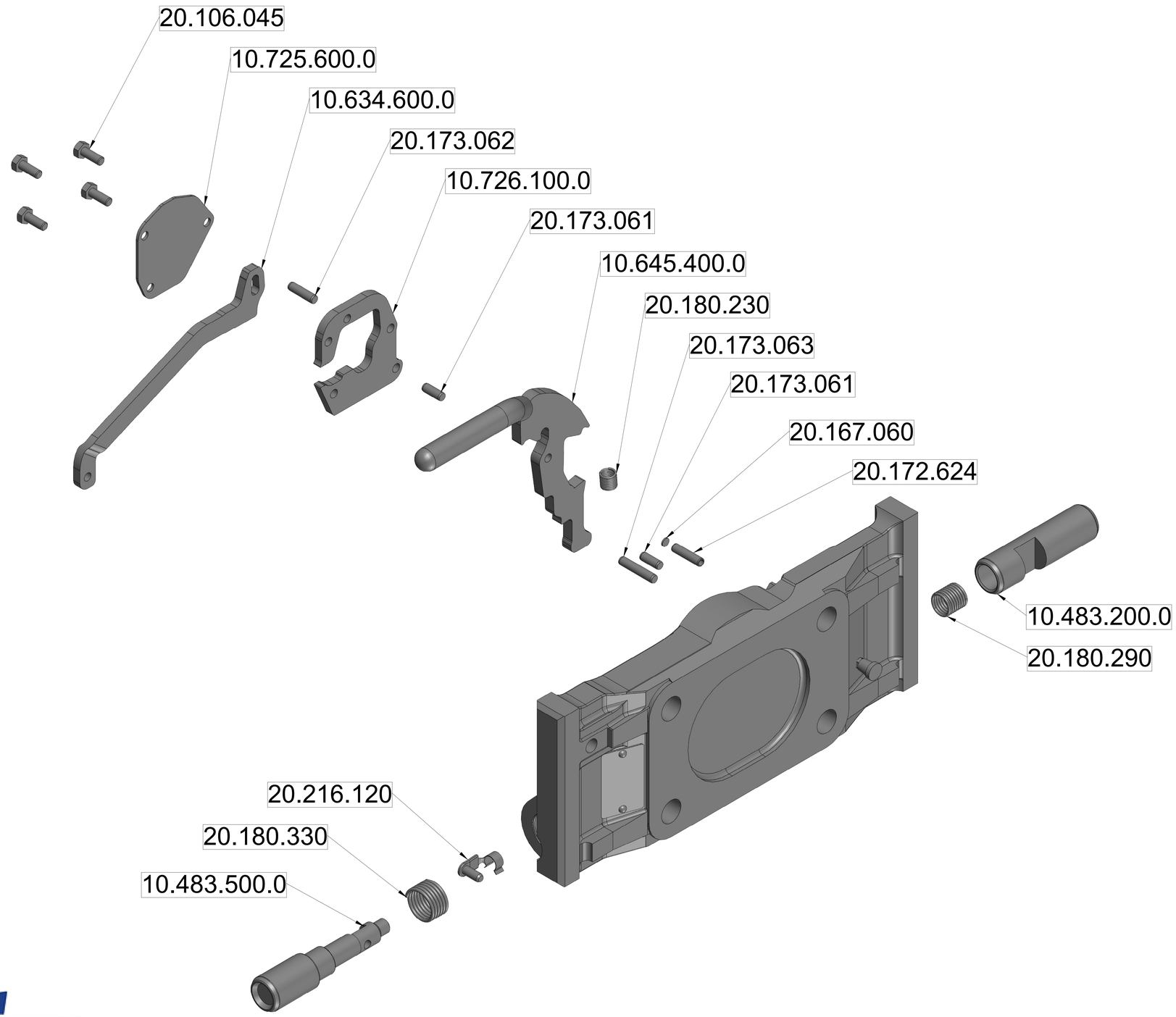

scharmüller
ANHÄNGERKUPPLUNGEN

Stand 07/2016