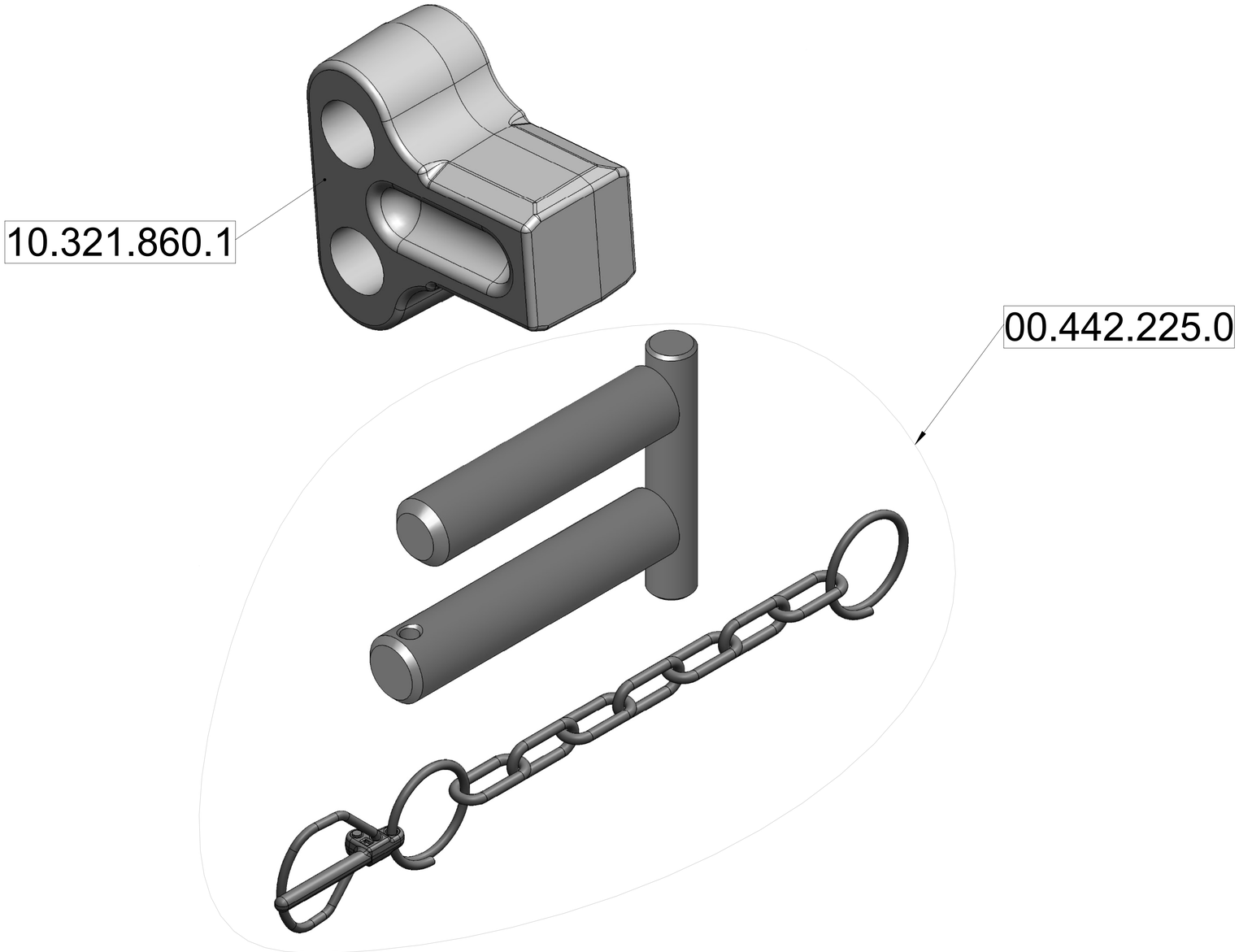

scharmüller
ANHÄNGERKUPPLUNGEN

Stand 10/2016